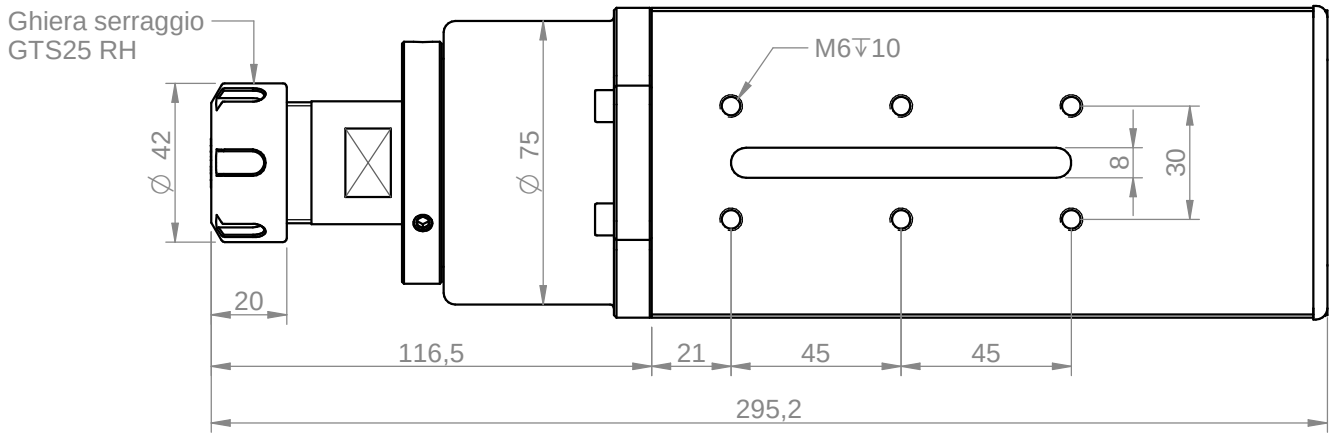


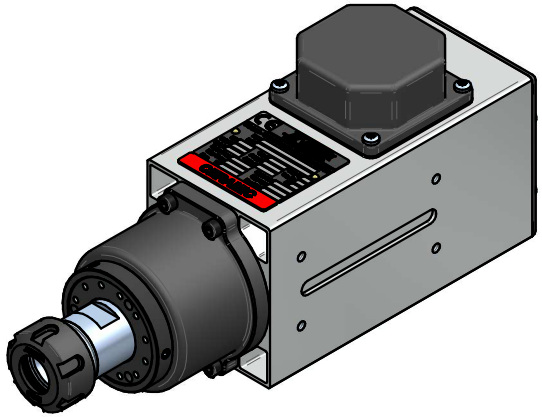

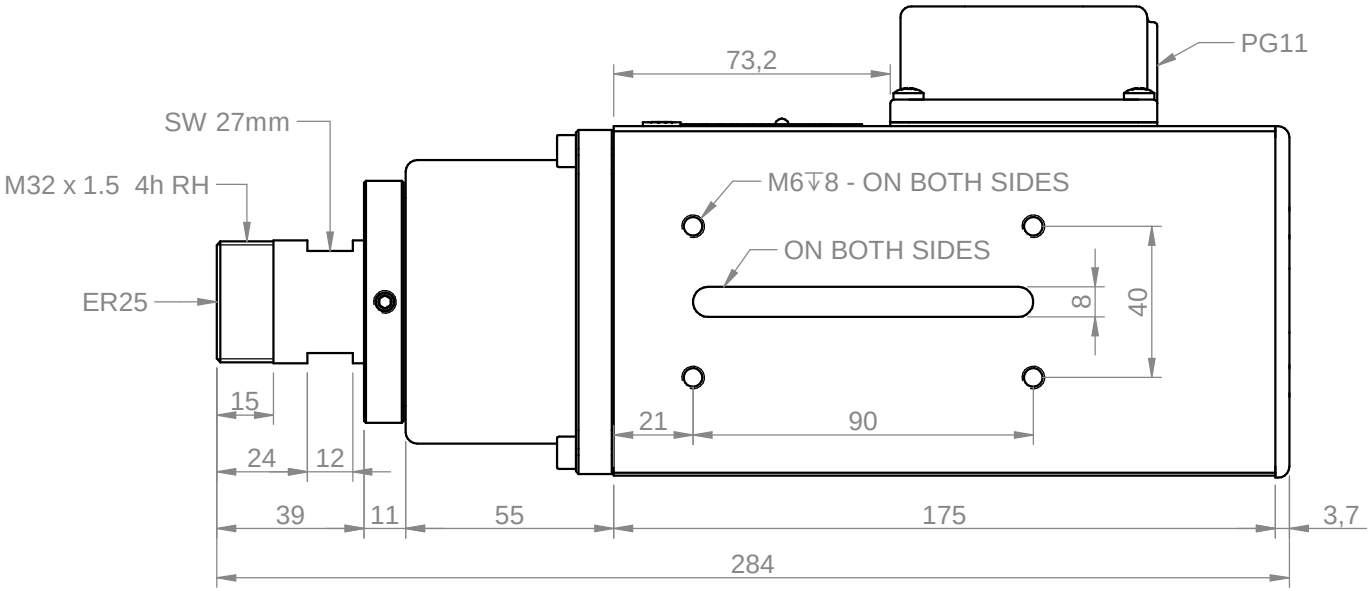


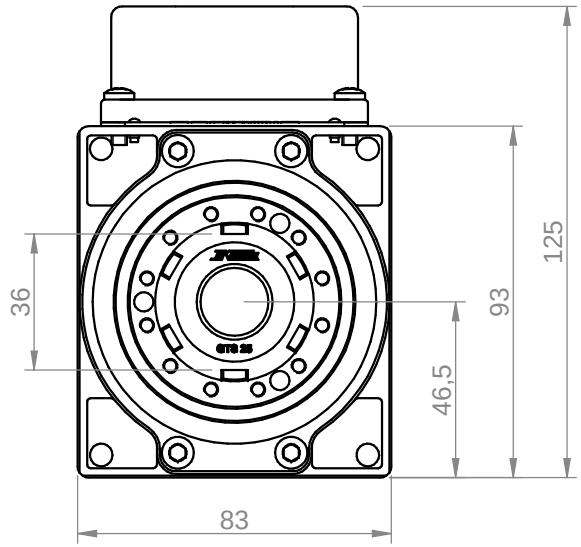


| Power [kW] | Duty Cycle | Base speed [rpm] | Base freq. [Hz] | Base voltage Δ [V] | Base voltage Y [V] | Protection | Ins. Cl. |
|---|---|---|---|---|---|---|---|
| 1.1 | S1 | 18000 | 300 | 220 | 380 | IP54 | F |

| Min speed [rpm] | Max speed [rpm] | Max freq. [Hz] | Absorb. Δ [A] | Absorb. Y [A] | Part number on nameplate |
|---|---|---|---|---|---|
| 6000 | 24000 | 400 | 5.0 | 2.9 | COM41470347 |

Balancing: G2.5 - ISO 1940 @ maximum motor speed

Balancing type

tool type full key

tool type half key

Peso / weight: 6.55 kg

Tolleranze non quotate / unlisted tollerances: ±0.5mm
Smussi non quotati / unlisted chamfers: ±0.5mm

▽▽▽ = 0.8 ▽ ▽▽ = 3.2 ▽ ▽ = 12.5 ▽ ~ = ▽


Teknomotor S.r.l.
Via Argenega 31, I-32038 Quero Vas (BL)
www.teknomotor.com


Title: 4147-A-DB-P-ER25-HY-RH

| rev. n° | description | date | signature |
|---|---|---|---|
| 00 | Emissione | 18/05/2010 | D. Bottarel |

Customer: Catalogo

Drawing code: COM41470347

Drawing n°: 2325

| drawn - date | approved - date | checked - date |
|---|---|---|
| D. Bottarel - 18/05/2010 | S. Perli - 18/05/2010 | S. Perli - 18/05/2010 |

sostituisce il

sostituito dal

foglio / sheet: 1 / 1

scala: 1:2

A4


Il presente disegno è di proprietà esclusiva di Teknomotor S.r.l. La riproduzione totale e/o parziale e la divulgazione a terzi, senza nostro esplicito consenso scritto, verrà perseguito secondo i termini di legge in vigore.